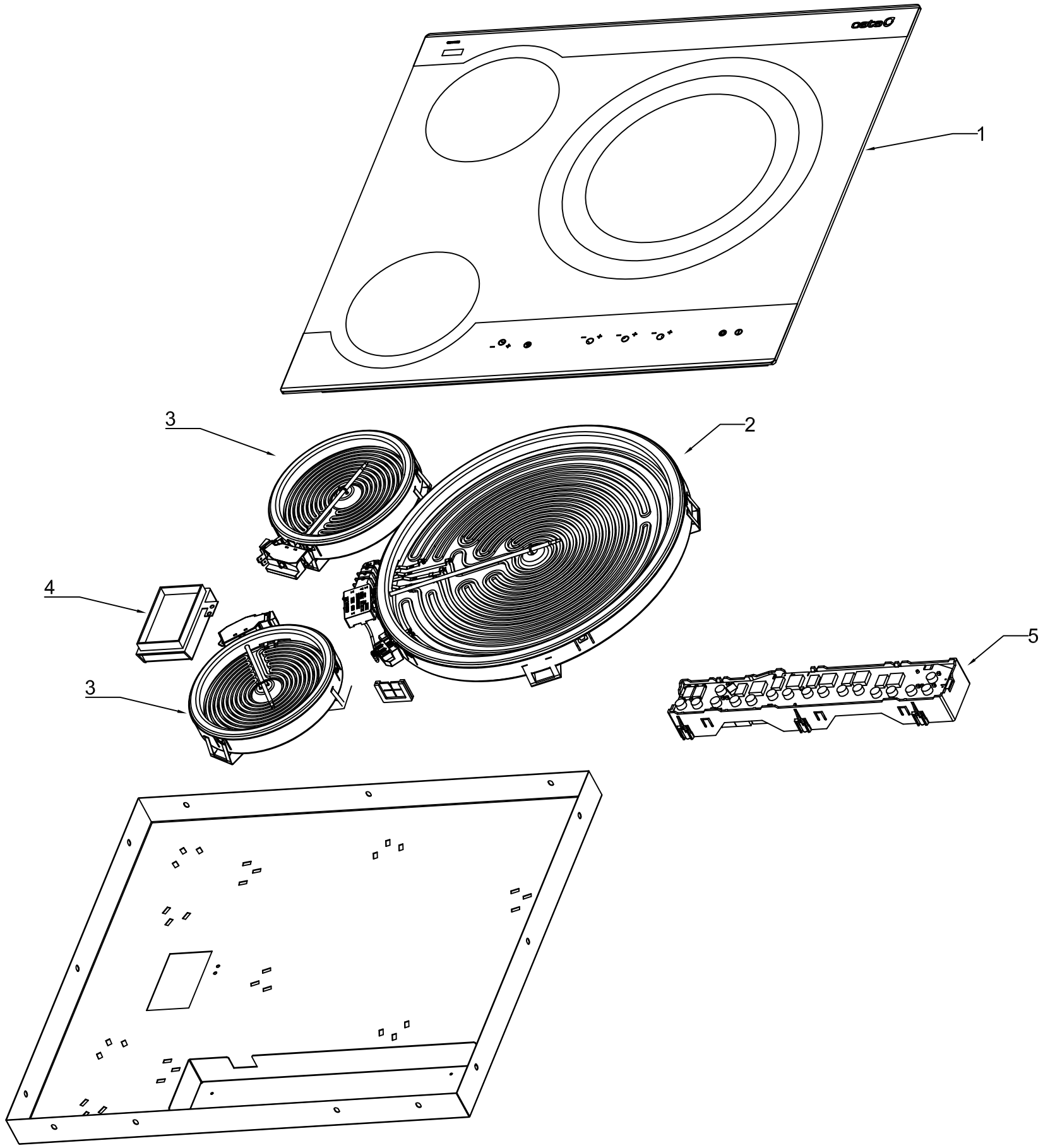

N.	REF.	DENOMINACION	OBSERV.	U	MAT.
5	15100546	TC HL FRONT 3Z 1TRIPLE TC HL FRONT 3Z 1TRIPLE		1	
4	20601205	Vitroceramic Connection Box Caja Conexiones Vitroceramicas		1	
3	15100540	HL element 140mm 1200W Elemento HL 140mm 1200W		1	
2	15100547	HL element 320/260/210 Elemento HL 320/260/210		1	
1	15109598	Glass+Frame Assembly TERA Conjunto Cristal+Marco TERA		1	

	Creación Documento/New document	D.García	07-04-11	00
Indice	Modificaciones (nº Mod)	Modificado por:	Fecha	Mod:

cata
ELECTRODOMESTICOS S.L.

Dimensiones en mm

Cotas sin tolerancia:			
.....6	>6...30	>30...120	>...120
±0.1	±0.2	±0.3	±0.5

	Nombre:	Fecha:
Dibujado:	D.García	07-04-11
Comprobado:	Firmado digitalmente por David Sala. Fecha: 2011.04.11 09:03:15 +02'00'	
Pagina:		

Escala: -/-

Material:
Peso:
Color:
Destino:

Modelo: TERA

N°Piezas

Referencia: 08063015

Denominación: Despiece/Break Down Drawing TERA