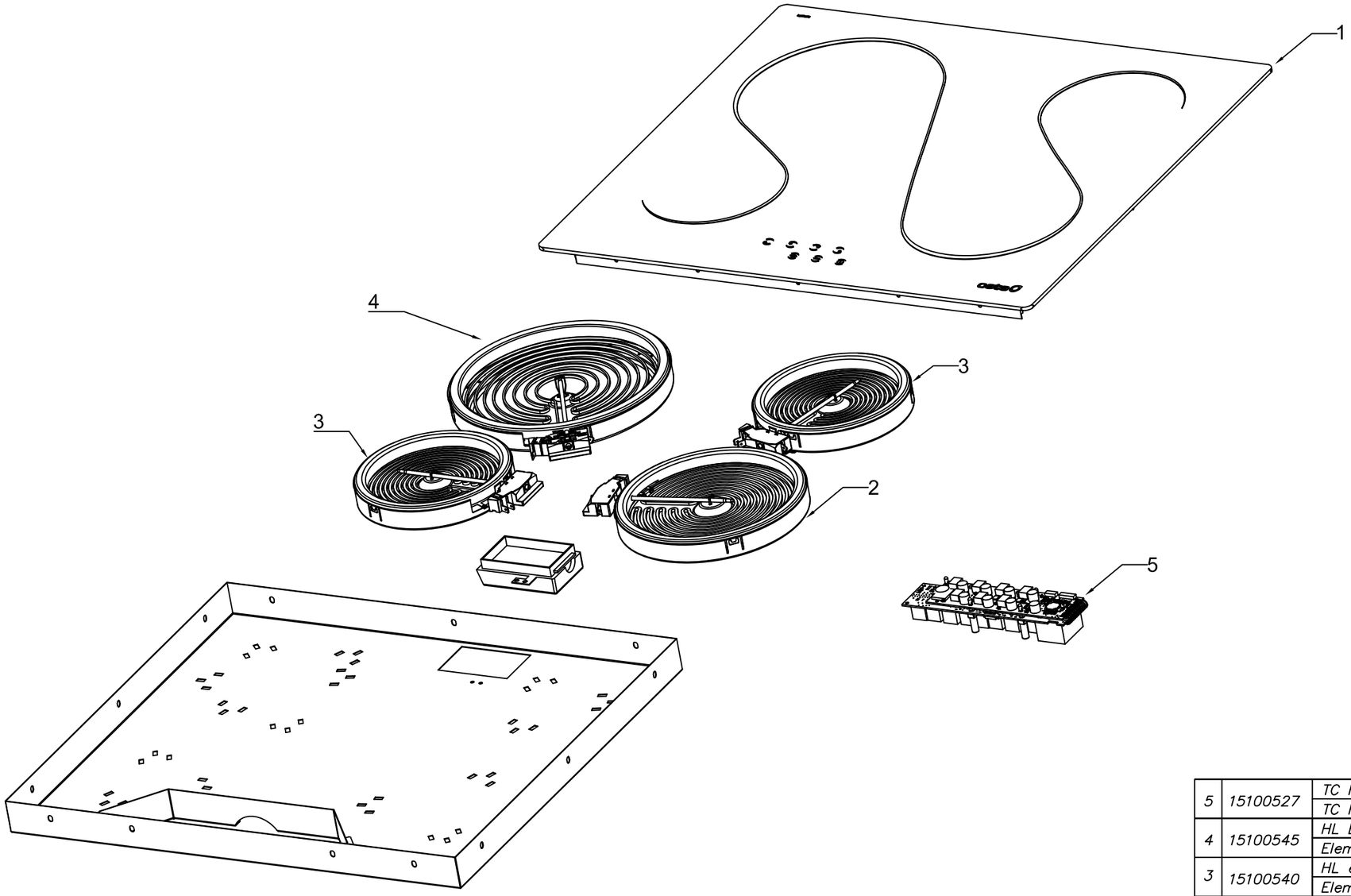

N.	REF.	DENOMINACION	OBSERV.	U	MAT.
5	15100527	TC HL LC 4Z SIN TIMER. TC HL LC 4Z SIN TIMER		1	
4	15100545	HL Element 210mm 2300W Elemento HL 210mm 2300W		1	
3	15100540	HL element 140mm 1200W Elemento HL 140mm 1200W		1	
2	15100541	HL element 180mm 1800W Elemento HL 180MM 1800W		1	
1	15109595	Glass+Frame Assembly T 604 Conjunto Cristal+Marco T 604		1	

	Creación Documento/New document	D.García	06-04-11	00
Indice	Modificaciones (nº Mod)	Modificado por:	Fecha	Mod:

cata
ELECTRODOMESTICOS S.L.

Dimensiones en mm

Cotas sin tolerancia:				
.....6	>6...30	>30...120	>...120
±0.1	±0.2	±0.3	±0.5

	Nombre:	Fecha:	Material:	Modelo:
Dibujado:	D.García	06-04-11	Peso:	VAPOR
Comprobado:	Firmado digitalmente por David Sala Fecha: 2011.04.11 09:09:49 +02'00'		Color:	N°Piezas / Referencia: 08052215
Pagina:			Destino:	
Escala: -/-	Denominación: Despiece/Break Down Drawing VAPOR			