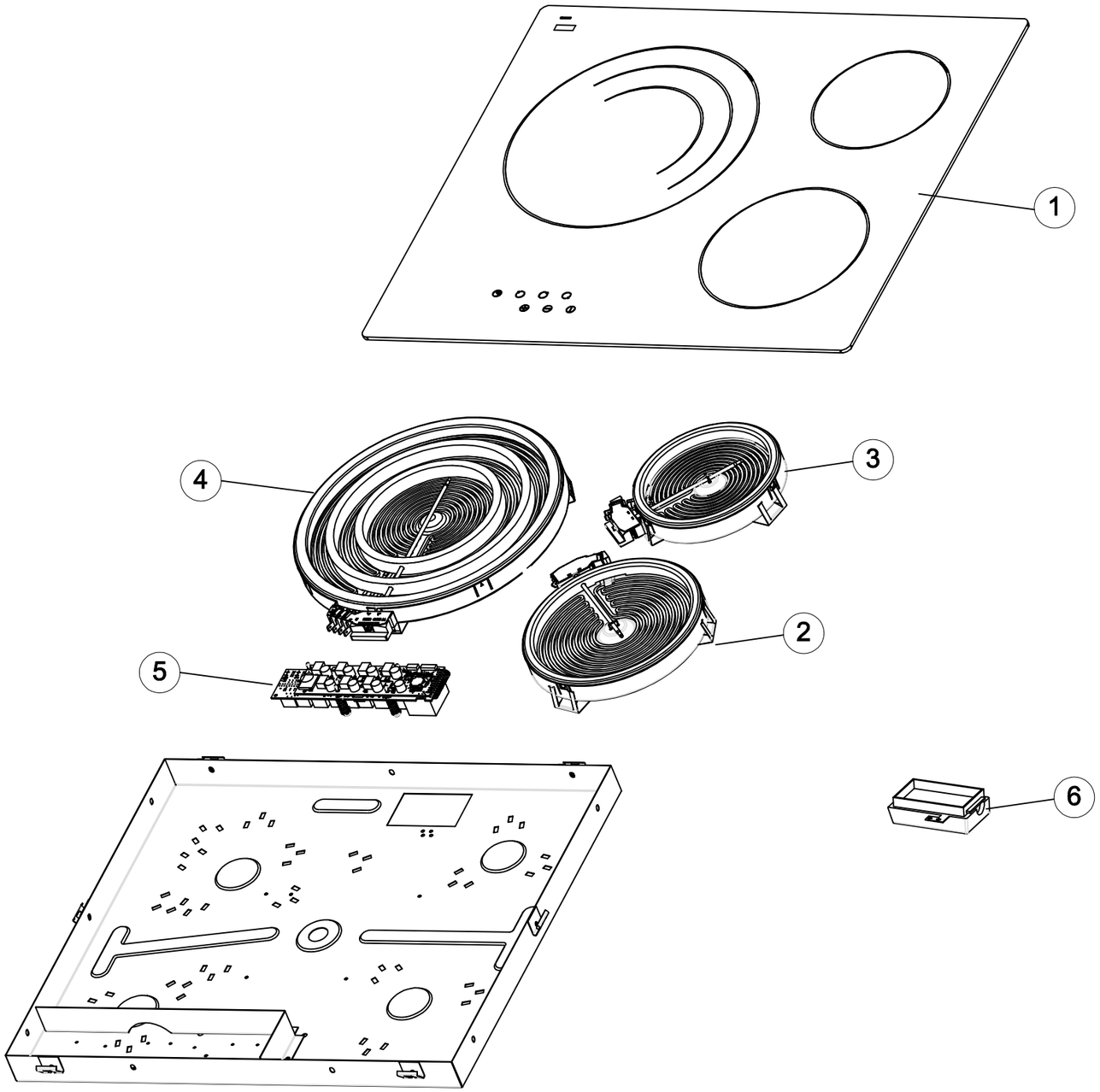

N.	REF.	DENOMINACION	OBSERV.	U	MAT.
6	20601205	vitro conexion box		1	
		Caja conexiones vitroceramica			
5	15100538	TC HL LC 3Z 1TRIPLE SIN TIMER.		1	
		TC HL LC 3Z 1TRIPLE SIN TIMER			
4	15100543	HL Element Triple 270/210/140		1	
		Elemento HL Triple 270/210/140			
3	15100540	HL element 140mm 1200W		1	
		Elemento HL 140mm 1200W			
2	15100541	HL element 180mm 1800W		1	
		Elemento HL 180MM 1800W			
1	15109713	Glass+Frame Assembly ART29109		1	
		Conjunto Cristal+Marco ART29109			

Indice	Modificaciones (n° Mod)	Modificado por:	Fecha	Mod:

cata
ELECTRODOMESTICOS S.L.

Dimensiones en mm

Cotas sin tolerancia:			
.....6	>6...30	>30...120	>...120
±0.1	±0.2	±0.3	±0.5

	Nombre:	Fecha:	Material:	Modelo:
Dibujado:	J.Homs	03-08-15	Peso:	ART29109
Comprobado:			Color:	N°Piezas / Referencia: 08063225
Pagina:			Destino:	
Escala: -/-	Denominación: Despiece/Break Down Drawing ART29109			